HYDRAULIC PERFORMANCE 50 Hz

VSI 454

Pump model	Rated power		Q = Delivery																
			m^3/h 0	250	320	330	340	470	490	500	510	520	530	550	560	570	580	600	620
			l/min 0	4.166,7	5.333,3	5.500	5.666,7	7.833,3	8.166,7	8.333,3	8.500	8.666,7	8.833,3	9.166,7	9.333,3	9.500	9.666,7	10.000	10.333,3
			US gpm 0	1.099,2	1.406,9	1.450,9	1.494,9	2.066,4	2.154,4	2.198,3	2.242,3	2.286,3	2.330,2	2.418,2	2.462,1	2.506,1	2.550,1	2.638	2.725,9
	[kW]	[HP]	H = Total meters head of water column [m]																
VSI454/01/1F	45	60	45,9	34,1	**32,5**	**33,4**	**33,5**	**24**	22,3	21,4	20,5	19,6	18,7	16,7	15,6	14,6	13,7	11,8	0
VSI454/01/1E	45	60	49,1	36,6	35,5	**36,2**	**36,2**	**26,9**	**25,2**	24,4	23,6	22,7	21,8	19,9	18,9	17,9	16,9	14,6	12,2
VSI454/01/1D	52	70	53,8	39,5	36,8	**37,4**	**38**	**30,2**	**28,5**	**27,6**	**26,7**	25,8	24,8	22,9	22	21,1	20,1	18	15,5
VSI454/01/1C	55	75	57,3	42,2	**40,6**	**41**	**41,1**	**33,2**	**31,4**	**30,6**	**29,7**	**28,8**	27,9	26	25	24,1	23,2	21,1	18,8
VSI454/01/1B	60	80	60,2	44,3	**42,4**	**42,8**	**43,1**	**35,9**	**34,1**	**33,2**	**32,4**	**31,5**	**30,7**	28,9	28	27	26	24,2	22,1
VSI454/01/1A	67	90	64,6	47,7	45,7	**46,4**	**46,8**	**39,8**	**38,2**	**37,4**	**36,6**	**35,8**	**34,9**	**33**	32	31	30	28	25,8
VSI454/01	75	100	69,2	50,8	48,4	48,8	**49,2**	**44,3**	**42,7**	**41,9**	**41,1**	**40,2**	**39,4**	**37,6**	**36,7**	**35,9**	**35,1**	**33,3**	31
VSI454/02/2F	83	110	87,2	69,7	64,9	**65**	**64,3**	**46,5**	**43,4**	41,8	40,1	38,5	36,8	33,2	31,3	29,3	27,4	23,4	18,9
VSI454/02/2E	93	125	94,4	75,8	70,7	**70,7**	**70,3**	**53**	**49,8**	**48,3**	**46,7**	45,1	43,4	40	38,1	36,2	34,2	29,9	25,3
VSI454/02/2C	110	150	109,3	85,8	**81,8**	**81,4**	**80,7**	**64,4**	**61,2**	**59,7**	**58**	**56,4**	**54,7**	**51,3**	49,6	47,7	45,7	41,5	37,3
VSI454/02/1D	130	175	119,3	93	86,6	86,3	**86**	**73,7**	**70,5**	**68,9**	**67,3**	**65,6**	**64**	**60,5**	**58,8**	**57,1**	55,4	51,9	47,8
VSI454/02/1A	150	200	129,7	101,7	96,6	96,3	**96**	**83,7**	**80,5**	**78,9**	**77,4**	**75,8**	**74,1**	**70,7**	**69**	**67,2**	**65,4**	**61,6**	57,7

Application range

Pump model	Rated power		Q = Delivery															
			m^3/h 0	330	340	350	360	550	560	570	580	600	620	630	640	650	660	
			l/min 0	5.500	5.666,7	5.833,3	6.000	9.166,7	9.333,3	9.500	9.666,7	10.000	10.333,3	10.500	10.666,7	10.833,3	11.000	
			US gpm 0	1.450,9	1.494,9	1.538,8	1.582,8	2.418,2	2.462,1	2.506,1	2.550,1	2.638	2.725,9	2.769,9	2.813,9	2.857,8	2.901,8	
	[kW]	[HP]	H = Total meters head of water column [m]															
VSI454/03/1E1F	150	200	155,1	114,4	113,4	**112,6**	**112**	**73,2**	70,6	67,9	65,1	59,1						
VSI454/03/2D	185	250	168,8	123,5	**122,6**	**121,5**	**120,5**	**83,1**	**80,6**	**78**	75,5	70,2	64,2	61	57,6			
VSI454/03/1F	185	250	175,2	131,4	130,5	**129,6**	**128,7**	**91,3**	**88,8**	**86,2**	**83,5**	77,8	71,7					
VSI454/03/1C	220	300	188,9	143,2	142,2	**141**	**139,7**	**103,8**	**101,3**	**98,7**	**96**	**90,4**	84,2	81,1	78	74,8	71,6	
VSI454/03	220	300	200,7	152,9	152,3	151,5	**150,5**	**115,2**	**112,7**	**110,2**	**107,7**	**102,4**	**96,2**	**93,1**	**90**	**87**	83,9	
VSI454/04/2E	250	340	226,0	170,7	169,4	**168,2**	**167,2**	**116,9**	**113,5**	**110**	**106,4**	98,5	90,1	86	81,9			
VSI454/04/1C1D	250	340	237,5	179,4	177,7	**175,9**	**174,2**	**125**	**121,6**	**118,2**	**114,7**	**107,2**	99,2	95,1	90,9			
VSI454/04/1E	300	400	244,8	186,4	185,2	183,9	**182,6**	**133,5**	**130,1**	**126,7**	**123,2**	**115,7**	107,4	103,3	99,4			
VSI454/04/1B	300	400	256,9	197,5	196,1	194,5	**192,8**	**144,4**	**140,9**	**137,5**	**134**	**126,7**	**118,7**	114,6	110,6	106,5	102,5	
VSI454/04	300	400	265,7	204,4	203,4	202	**200,5**	**153,2**	**149,8**	**146,5**	**143,2**	**136,1**	**127,9**	**123,8**	**119,8**	**116**	112,1	
VSI454/05/1E1F	300	400	287,7	219,7	217,7	215,9	**214,4**	**151,8**	**147,6**	**143,3**	**138,8**	**129,3**	118,9					
VSI454/05/2D	300	400	300,0	227,5	225,5	223,5	**221,6**	**160,1**	**155,9**	**151,7**	**147,5**	**138,7**	128,7	123,5	118,3			
VSI454/05/1F	350	470	307,4	236,4	234,5	232,6	**230,8**	**169,7**	**165,5**	**161,3**	**157**	**147,8**	137,5					
VSI454/05/1B	350	470	320,9	247,8	245,9	243,7	**241,6**	**180,8**	**176,6**	**172,3**	**168**	**158,9**	**148,8**	143,8	138,9	134	129,1	

Application range

VSI 454 - 50 Hz

TECHNICAL DATA - PUMP END

Pump model	Motor bracket type	Cable guard type [12]	Dimensions [mm]			Net weight [kg]
			L1	ØD1 [3]		
				DOL	SD	Pump
VSI 454/01-1F	M8	L	835	297	302	84,5
VSI 454/01-1E	M8	L	835	297	302	85
VSI 454/01-1D	M8	L	835	297	302	85
VSI 454/01-1C	M8	L	835	297	302	85,5
VSI 454/01-1B	M8	L	835	297	302	85,5
VSI 454/01-1A	M8	L	835	297	302	86
VSI 454/01	M8	L	835	297	302	86
VSI 454/02-2F	M8	L	1065	297	302	113
VSI 454/02-2E	M8	L	1065	297	302	113,5
VSI 454/02-2C	M8	L	1065	297	302	114,5
	M10	M	1065	304	313	114,5
VSI 454/02-1D	M8	L	1065	297	302	114,5
	M10	M	1065	304	313	114,5
VSI 454/02-1A	M8	L	1065	297	302	115,5
	M10	M	1065	304	313	115,5
VSI 454/03-1E1F	M10	M	1065	304	313	114,5
VSI 454/03-2D	M8	L	1065	297	302	115,5
VSI 454/03-1F	M10	M	1065	304	313	115,5
VSI 454/03-1C	M12	M	1295	304	313	142,5
VSI 454/03	M12	M	1295	304	313	143,5
VSI 454/04-2E	M12	M	1295	304	313	143,5
VSI 454/04-1C1D	M12	M	1295	304	313	144,5
VSI 454/04-1E	M12	M	1295	304	313	145
VSI 454/04-1B	M12	M	1525	304	313	172,5
VSI 454/04	M12	M	1525	304	313	173
VSI 454/05-1E1F	M12	M	1525	304	313	173,5
VSI 454/05-2D	M12	M	1525	304	313	174
VSI 454/05-1F	M12	M	1525	304	313	174,5
VSI 454/05-1B	M12	M	1755	304	313	201,5

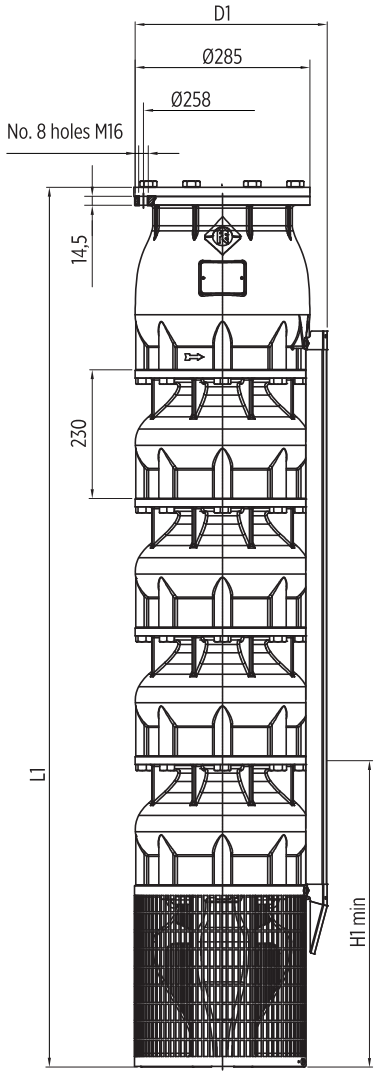

[3] ØD1: maximum pump diameter

[7] Pump with kit motor adapter. Already included in length and weight values.. For more information see page 78.

[12] Low (L); Medium (M); High (H). For more information see page 80.

VSI 454 - 50 Hz

TECHNICAL DATA - PUMPS WITH ENCAPSULATED MOTORS

Pump model	Motor			Dimensions [mm]				Net weight [kg]
	Type	[kW]	[HP]	L	ØD (4)		ØM	PMA
				PMA	DOL	SD		
VSI 454/01-1F	CT8	45	60	1912	297	302	191	227,5
VSI 454/01-1E	CT8	45	60	1912	297	302	191	228
VSI 454/01-1D	CT8	55	75	2099	297	302	191	281
VSI 454/01-1C	CT8	55	75	2099	297	302	191	281,5
VSI 454/01-1B	CT8	75	100	2290	297	302	191	317,5
VSI 454/01-1A	CT8	75	100	2290	297	302	191	318
VSI 454/01	CT8	75	100	2290	297	302	191	318
VSI 454/02-2F	CT8	93	125	2813	297	302	191	403
VSI 454/02-2E	CT8	93	125	2813	297	302	191	403,5
VSI 454/02-2C	CT8	110	150	3041	297	302	191	448,5
VSI 454/02-1D	CT8	130	175	3244	297	302	191	534,5
VSI 454/02-1A	CT8	150	200	3473	297	302	191	608,5

(4) ØD: maximum electropump diameter

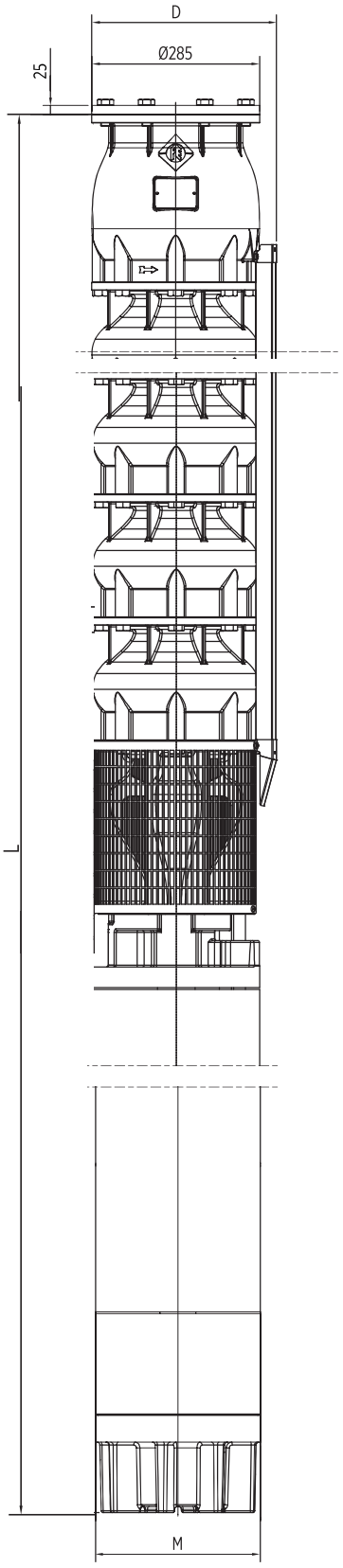

VSI 454 - PERFORMANCE CURVES AT 50 HZ

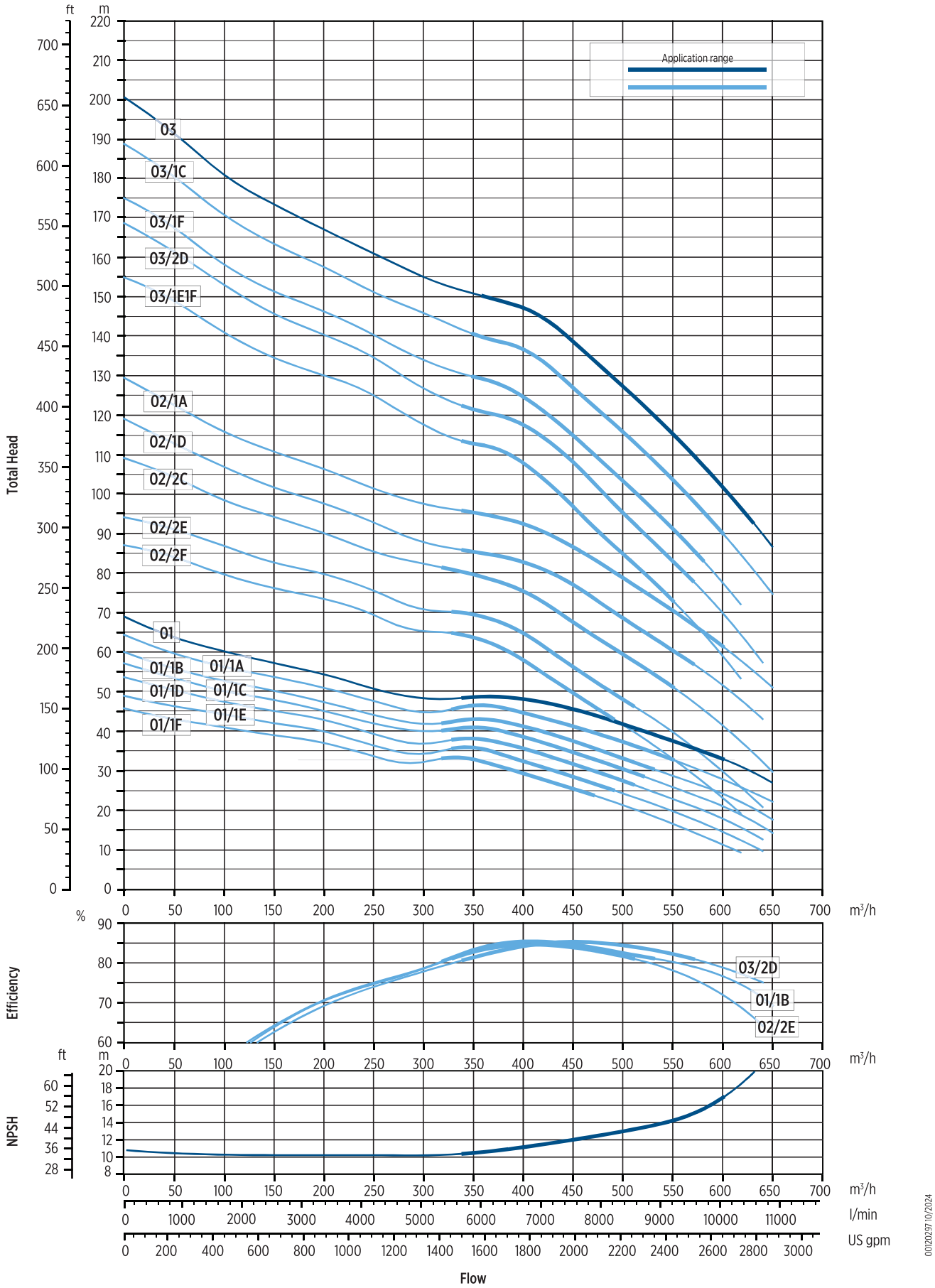

The hydraulic characteristics are guaranteed, according to ISO standard 9906:2012, grade 3B

00120297 10/2024

MOTOR BRACKETS

VSI 8"

6" MOTOR

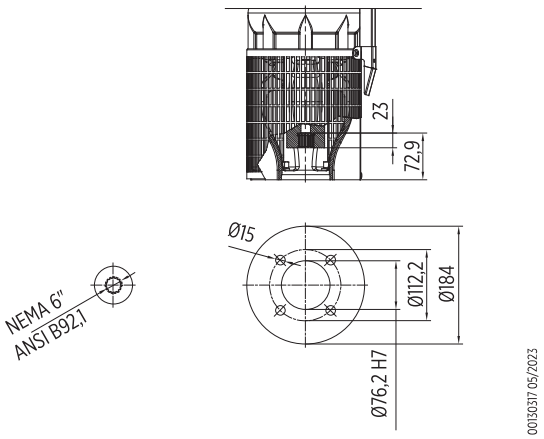

8" MOTOR

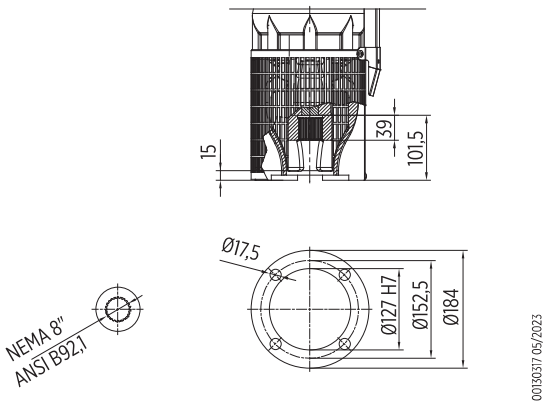

10" MOTOR

